fischer svorníková kotva FAZ II Plus 12/200 pozinkovaná



Technický list · Kód: **F564593** · EAN: 4048962462180
Řada: Svorníková kotva FAZ II Plus

Technické údaje

Osvědčení ETA	ano
Certifikát ICC	ano
Seismický výkon	C1 / C2
Jmenovitý průměr vrtáku (d_0)	12 mm
Minimální hloubka vrtaného otvoru při průvlečné montáži (h_2)	289 mm
Max. užitná délka $h_{ef,stand}$/$h_{ef,min.}$ (t_{fix})	200 / 220 mm
Délka kotvy	300 mm
Závit (Ø x Délka)	M12 x 186 mm
Rozměr klíče (SW)	19 mm
Utahovací moment (T_{inst})	60 N·m
Balení	10 ks.
GTIN (EAN-Code)	4048962462180

Technický nákres

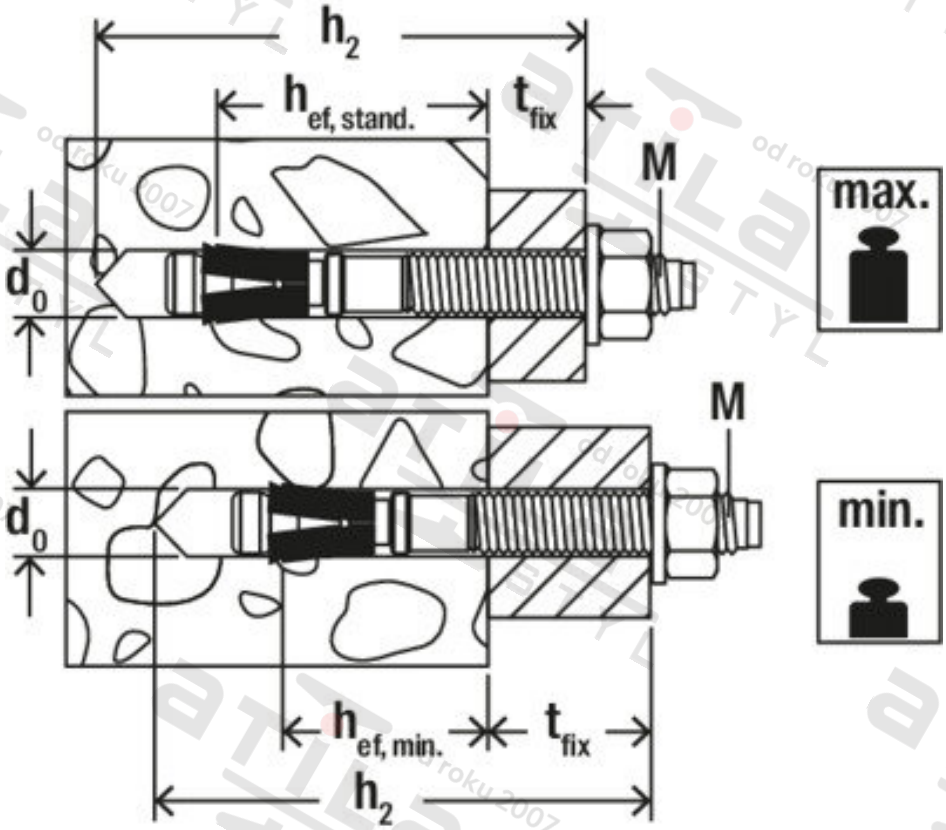

Zdroj obrázků: skupina podniků fischer