# fischer svorníková kotva FAZ II Plus 12/50 pozinkovaná



Technický list · Kód: **F564589** · EAN: 4048962462142
Řada: Svorníková kotva FAZ II Plus

## Technické údaje

| | |
|---|---|
| Osvědčení ETA | ano |
| Certifikát ICC | ano |
| Seismický výkon | C1 / C2 |
| Jmenovitý průměr vrtáku ($d_0$) | 12 mm |
| Minimální hloubka vrtaného otvoru při průvlečné montáži ($h_2$) | 139 mm |
| Max. užitná délka $h_{ef,stand}$/$h_{ef,min.}$ ($t_{fix}$) | 50 / 70 mm |
| Délka kotvy | 150 mm |
| Závit (Ø x Délka) | M12 x 101 mm |
| Rozměr klíče (SW) | 19 mm |
| Utahovací moment ($T_{inst}$) | 60 N·m |
| Balení | 20 ks. |
| GTIN (EAN-Code) | 4048962462142 |

## Technický nákres

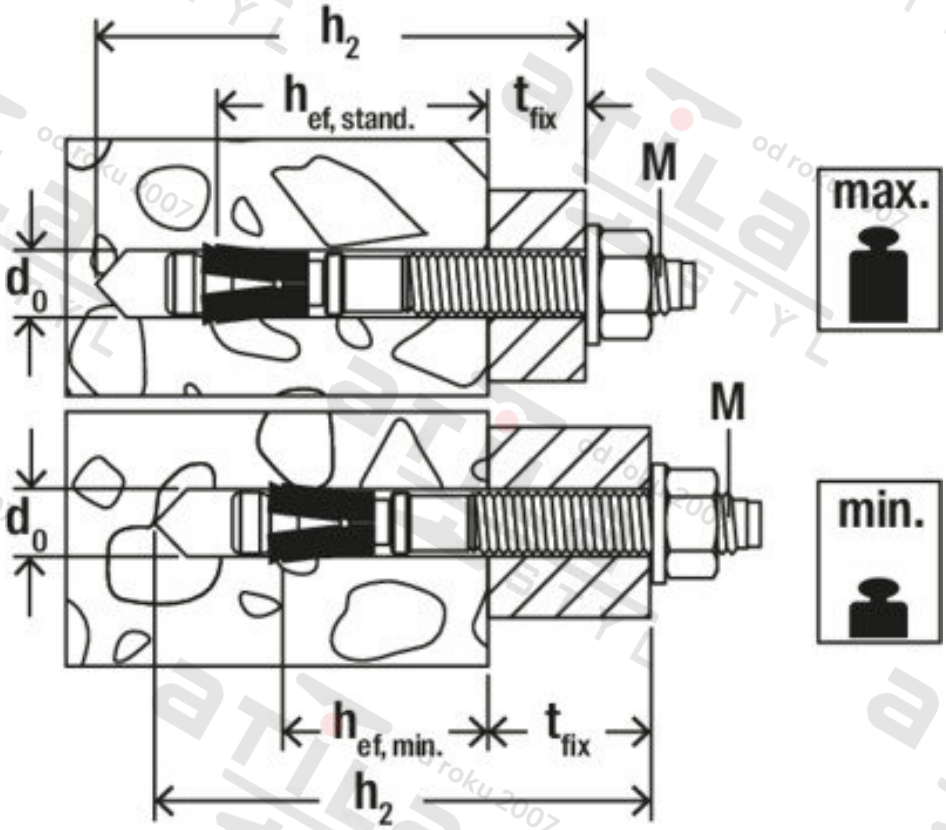


Zdroj obrázků: skupina podniků fischer