fischer svorníková kotva FAZ II Plus 10/10 pozinkovaná



Technický list · Kód: **F564579** · EAN: 4048962462043
Řada: Svorníková kotva FAZ II Plus

Technické údaje

Osvědčení ETA	ano
Certifikát ICC	ano
Seismický výkon	C1 / C2
Jmenovitý průměr vrtáku (d_0)	10 mm
Minimální hloubka vrtaného otvoru při průvlečné montáži (h_2)	85 mm
Max. užitná délka $h_{ef,stand}$/$h_{ef,min.}$ (t_{fix})	10 / 30 mm
Délka kotvy	95 mm
Závit (Ø x Délka)	M10 x 53 mm
Rozměr klíče (SW)	17 mm
Utahovací moment (T_{inst})	45 N·m
Balení	50 ks.
GTIN (EAN-Code)	4048962462043

Technický nákres

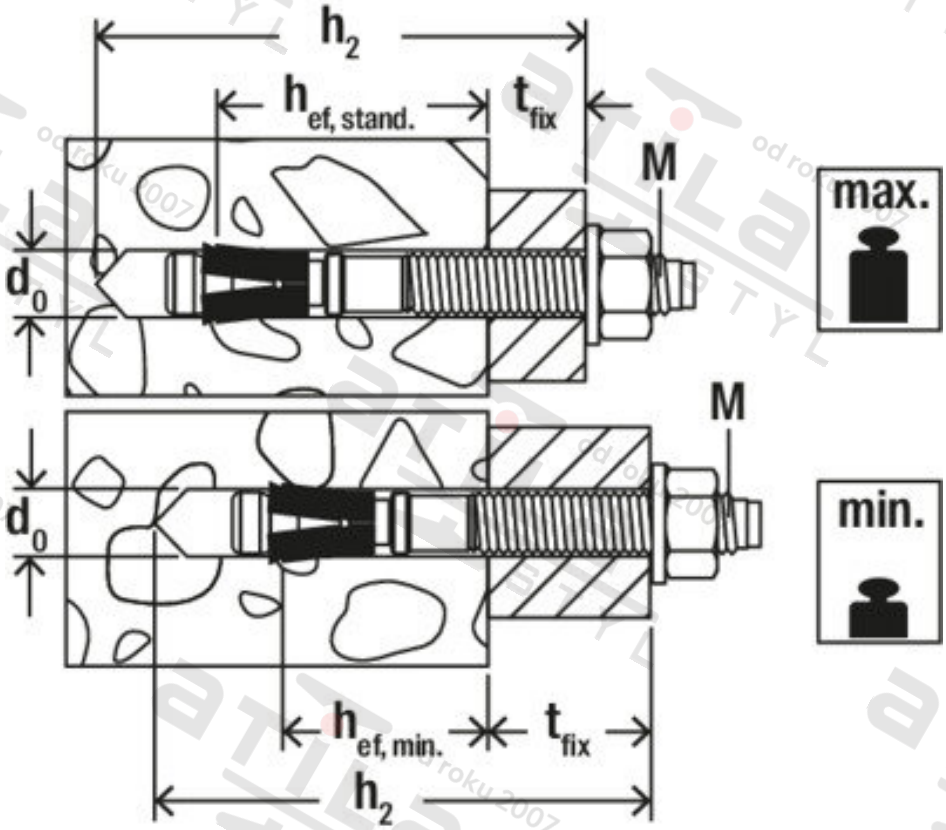

Zdroj obrázků: skupina podniků fischer