fischer svorníková kotva FAZ II Plus 8/10 pozinkovaná



Technický list · Kód: **F564574** · EAN: 4048962461992
Řada: Svorníková kotva FAZ II Plus

Technické údaje

Osvědčení ETA	ano
Certifikát ICC	ano
Seismický výkon	C1
Jmenovitý průměr vrtáku (d_0)	8 mm
Minimální hloubka vrtaného otvoru při průvlečné montáži (h_2)	68 mm
Max. užitná délka $h_{ef,stand}$/$h_{ef,min.}$ (t_{fix})	10 / 20 mm
Délka kotvy	75 mm
Závit (Ø x Délka)	M8 x 38 mm
Rozměr klíče (SW)	13 mm
Utahovací moment (T_{inst})	20 N·m
Balení	50 ks.
GTIN (EAN-Code)	4048962461992

Technický nákres

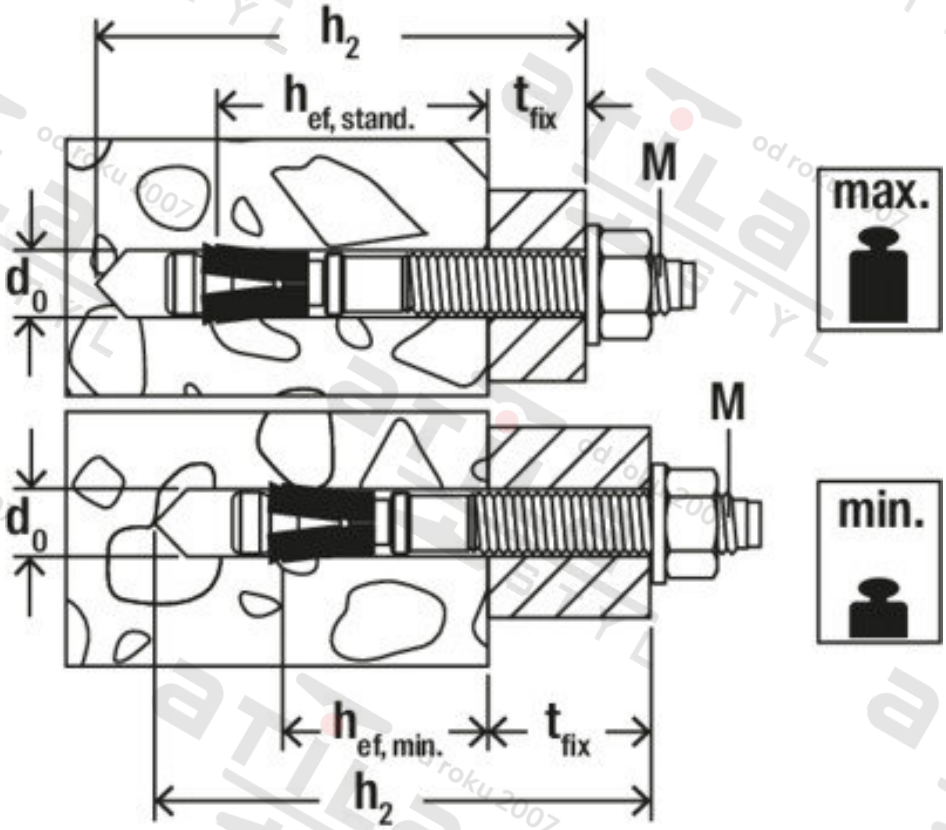

Zdroj obrázků: skupina podniků fischer