fischer svorníková kotva FAZ II Plus 6/10 pozinkovaná



Technický list · Kód: **F564572** · EAN: 4048962461978
Řada: Svorníková kotva FAZ II Plus

Technické údaje

Osvědčení ETA	ano
Jmenovitý průměr vrtáku (d_0)	6 mm
Minimální hloubka vrtaného otvoru při průvlečné montáži (h_2)	60 mm
Max. užitná délka $h_{ef,stand}$/$h_{ef,min.}$ (t_{fix})	10 / - mm
Délka kotvy	65 mm
Závit (Ø x Délka)	M6 x 25 mm
Rozměr klíče (SW)	10 mm
Utahovací moment (T_{inst})	8 N·m
Balení	50 ks.
GTIN (EAN-Code)	4048962461978

Technický nákres

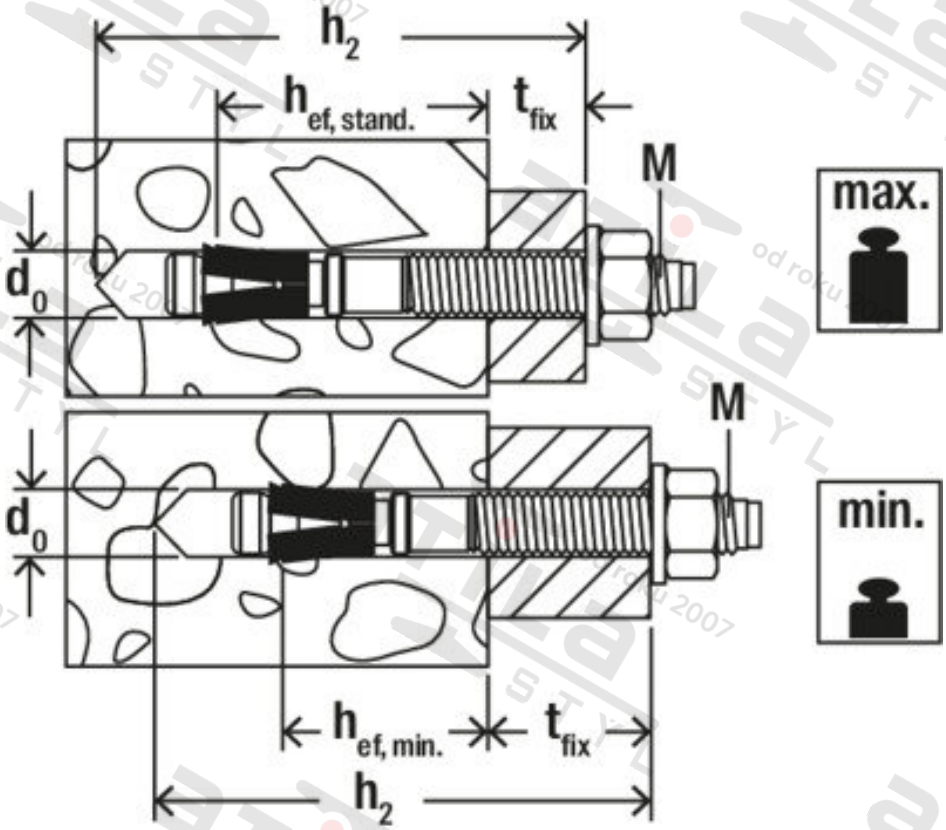

Zdroj obrázků: skupina podniků fischer