fischer TermoZ CS II 8/115 DT 110 V



Technický list · Kód: **F564155** · EAN: 4048962459364
Řada: TermoZ CS II 8 DT 110 V

Technické údaje

Osvědčení ETA	ano
Jmenovitý průměr vrtáku (d_0)	8 mm
Účinná kotevní hloubka (h_{ef})	25 mm
Min. celková hloubka vrtání přes izolaci při zapuštěné montáži	145 mm
Bit / Klíč	TX30
Balení	100 ks.
GTIN (EAN-Code)	4048962459364

Technický nákres

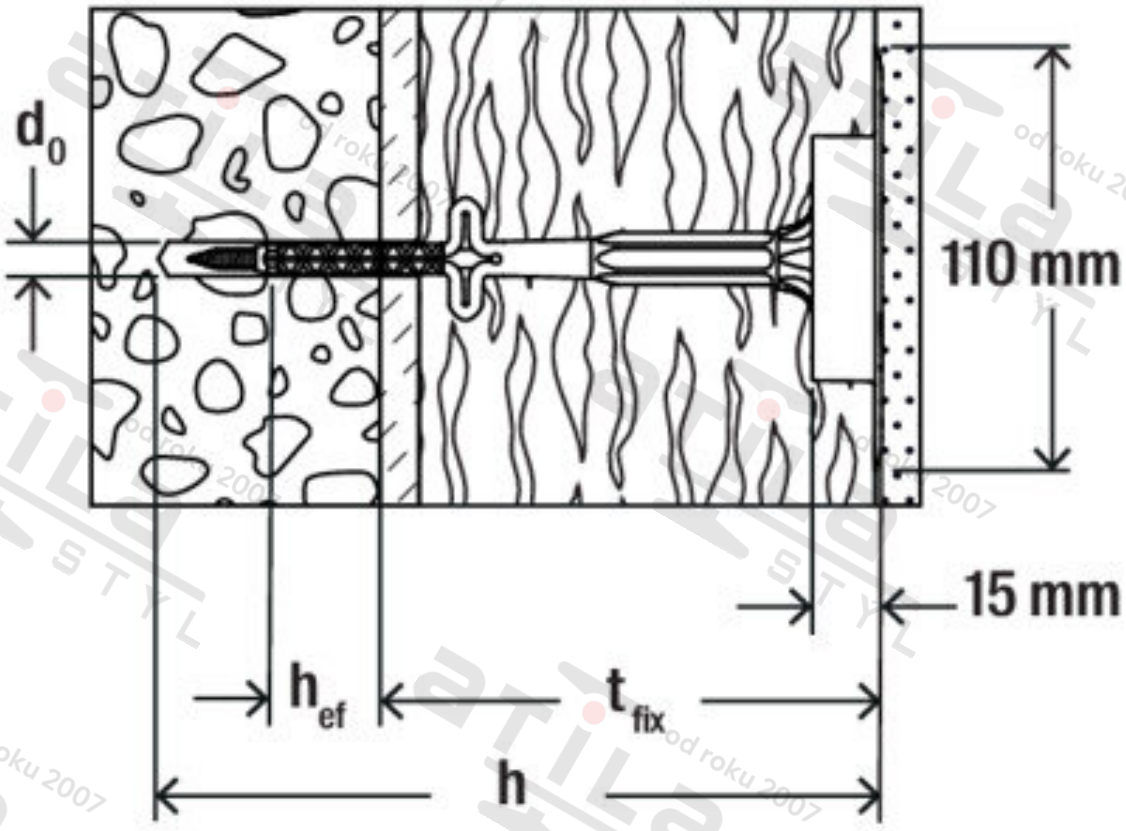

Zdroj obrázků: skupina podniků fischer