fischer šestihranná matice MU M10 nerez A4

Technický list · Kód: **F559703** · EAN: 4048962423365
Řada: Šestihranná matice MU

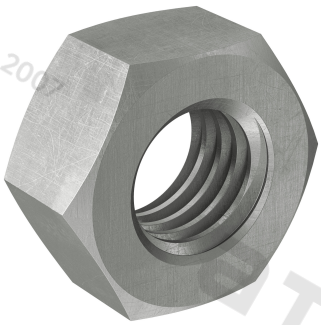

Technické údaje

Závit (A)	M10
Rozměr klíče (SW)	17 mm
Obal	Krabička
Balení	50 ks.
GTIN (EAN-Code)	4048962423365

Technický nákres

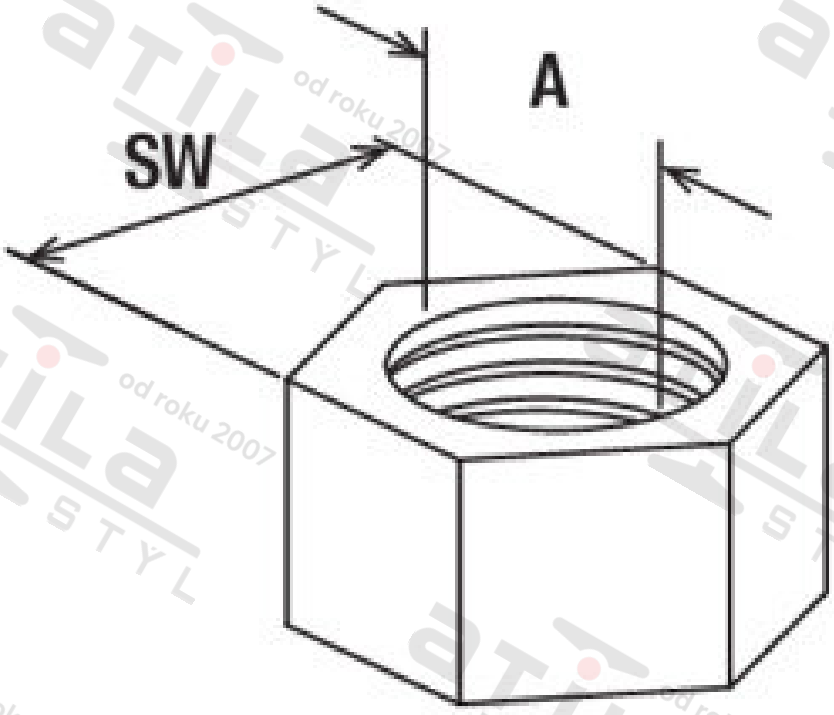

Zdroj obrázků: skupina podniků fischer