fischer šestihranná matice MU M 8 nerez A4

Technický list · Kód: **F559702** · EAN: 4048962423358
Řada: Šestihranná matice MU

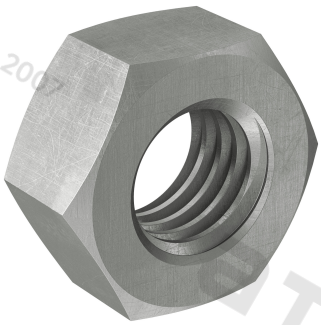

Technické údaje

Závit (A)	M8
Rozměr klíče (SW)	13 mm
Obal	Krabička
Balení	50 ks.
GTIN (EAN-Code)	4048962423358

Technický nákres

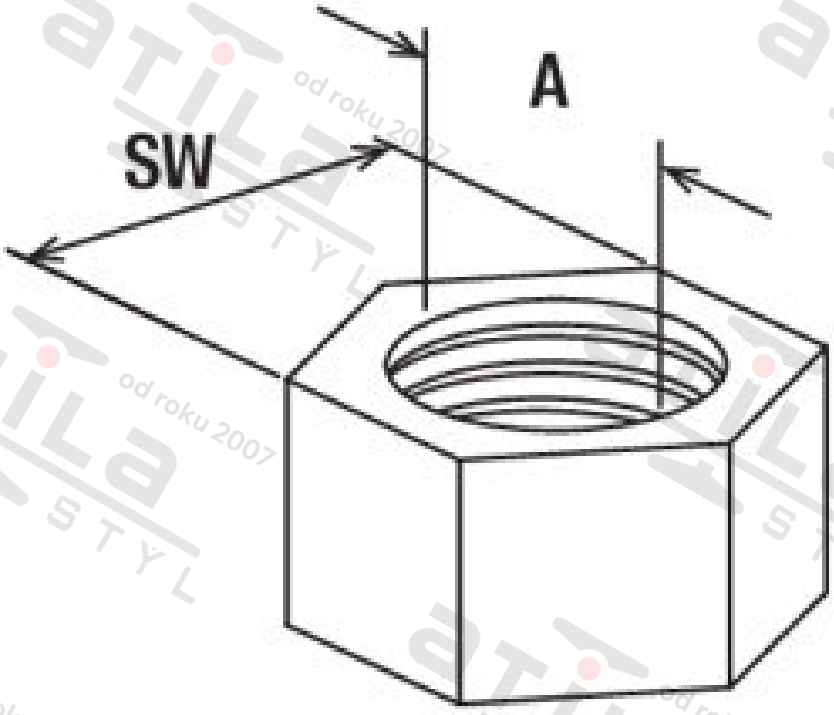

Zdroj obrázků: skupina podniků fischer