fischer TermoZ CS II 8/175 DT 110 V



Technický list · Kód: **F559413** · EAN: 4048962420395
Řada: TermoZ CS II 8 DT 110 V

Technické údaje

Osvědčení ETA	ano
Jmenovitý průměr vrtáku (d_0)	8 mm
Účinná kotevní hloubka (h_{ef})	25 mm
Min. celková hloubka vrtání přes izolaci při zapuštěné montáži	205 mm
Bit / Klíč	TX30
Balení	100 ks.
GTIN (EAN-Code)	4048962420395

Technický nákres

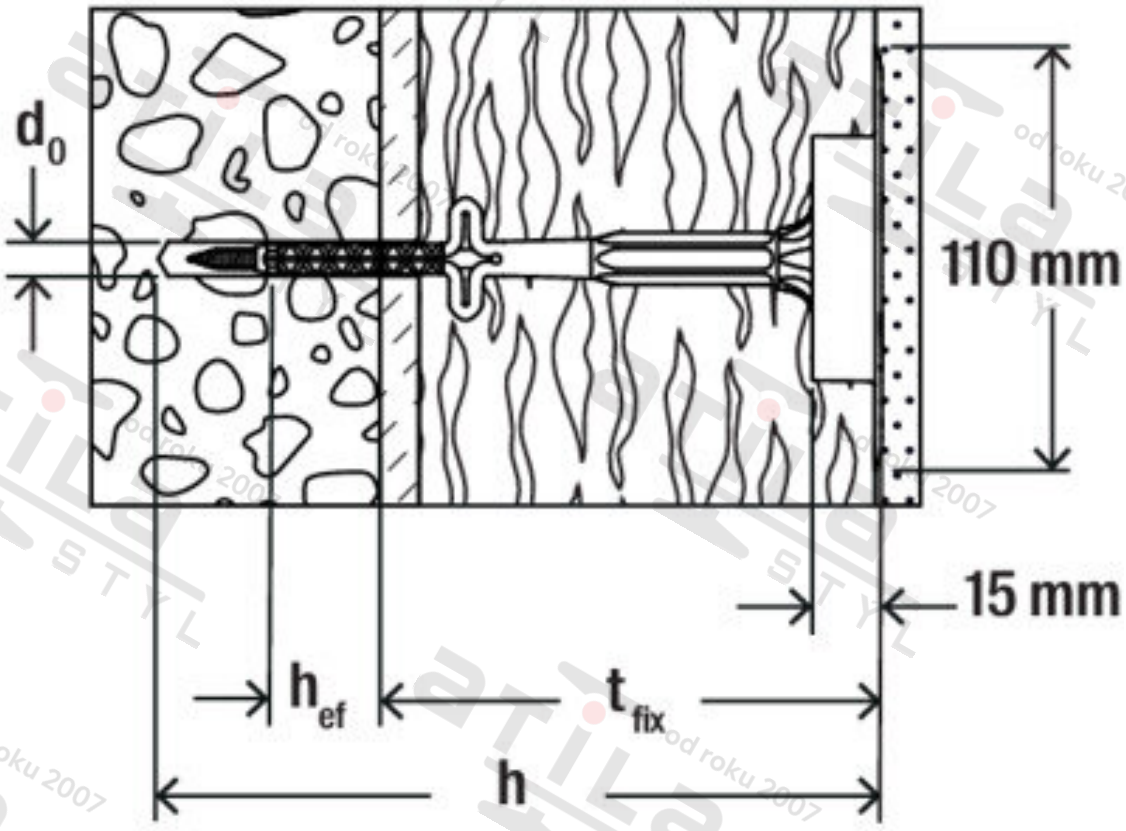

Zdroj obrázků: skupina podniků fischer