fischer TermoZ CS II 8/135 DT 110 V



Technický list · Kód: **F559411** · EAN: 4048962420371
Řada: TermoZ CS II 8 DT 110 V

Technické údaje

Osvědčení ETA	ano
Jmenovitý průměr vrtáku (d_0)	8 mm
Účinná kotevní hloubka (h_{ef})	25 mm
Min. celková hloubka vrtání přes izolaci při zapuštěné montáži	165 mm
Bit / Klíč	TX30
Balení	100 ks.
GTIN (EAN-Code)	4048962420371

Technický nákres

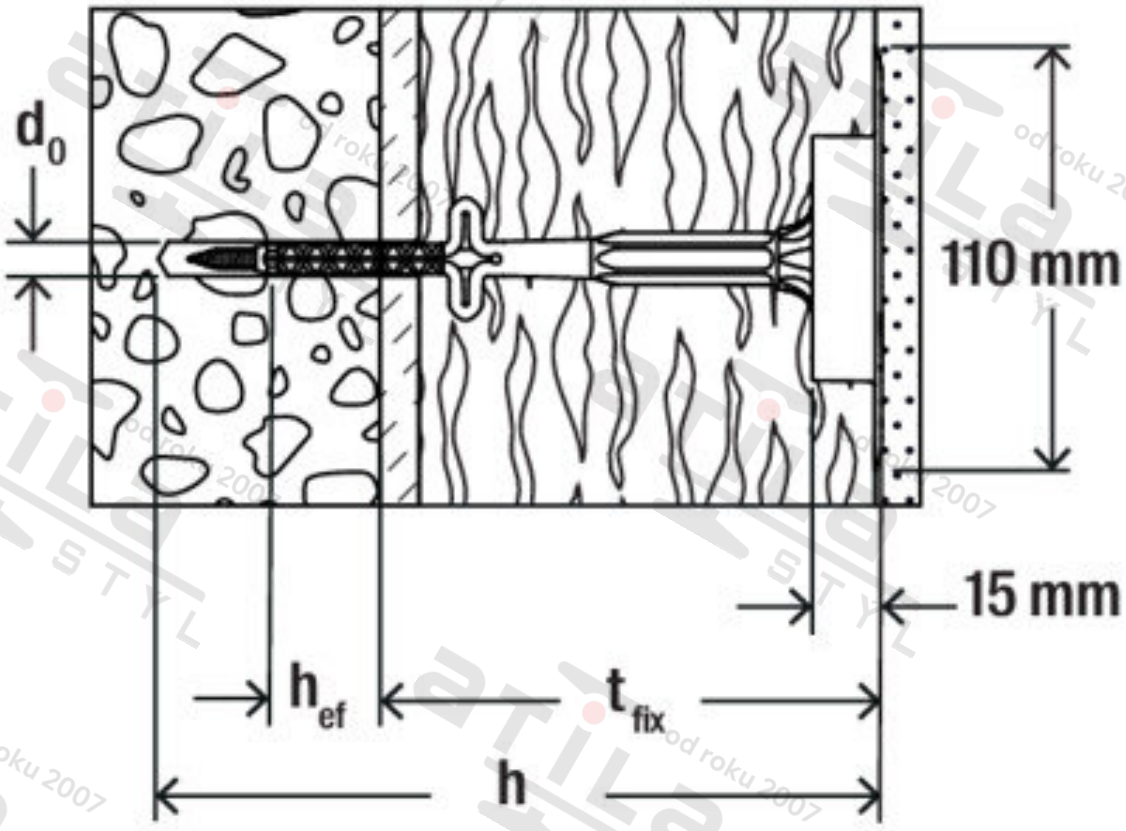

Zdroj obrázků: skupina podniků fischer