fischer DuoSeal 8 x 48 S PH TX A2

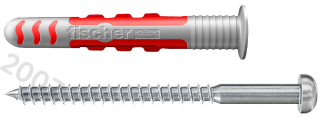

Technický list · Kód: **F557728** · EAN: 4048962402728
Řada: DuoSeal

Technické údaje

Jmenovitý průměr vrtáku (d_0)	8 mm
Tolerance průměru otvoru	8,0 - 8,45 mm
Min. hloubka vrtaného otvoru (h_1)	75 mm
Min. tloušťka stavebního materiálu (h_{min})	25 mm
Délka hmoždinky (l)	48 mm
Rozměr šroubu (d_s x l_s)	6,0x70 mm
Hloubka tmelení (t_v)	5-14 mm
Tloušťka obkladu (t_F)	5-10 mm
Maximální tloušťka upevňovaného předmětu (t_{fix})	16 mm
Obsah	25 x DuoSeal 8 x 48 25 x Speciální nerezový vrut 6,0 x 70 A2
Obal	Krabička
Balení	25 ks.
GTIN (EAN-Code)	4048962402728

Technický nákres

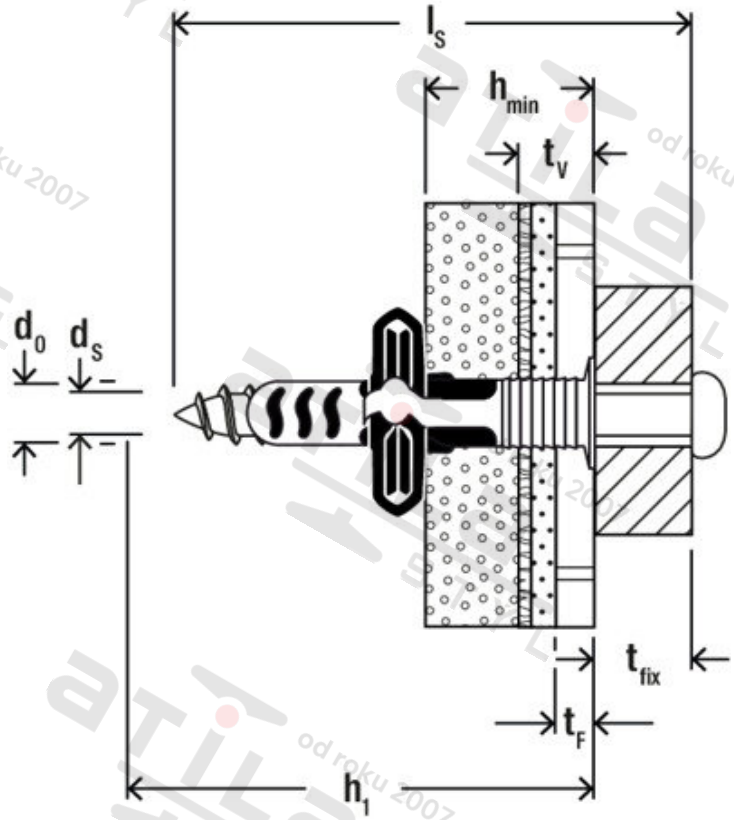

Zdroj obrázků: skupina podniků fischer