fischer DuoSeal 6 x 38 S PH TX A2

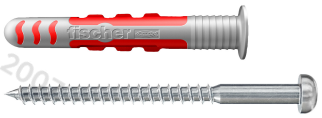

Technický list · Kód: **F557727** · EAN: 4048962402711
Řada: DuoSeal

Technické údaje

Jmenovitý průměr vrtáku (d_0)	6 mm
Tolerance průměru otvoru	6,0 - 6,4 mm
Min. hloubka vrtaného otvoru (h_1)	65 mm
Min. tloušťka stavebního materiálu (h_{min})	22 mm
Délka hmoždinky (l)	38 mm
Rozměr šroubu (d_s x l_s)	4,5x55 mm
Hloubka tmelení (t_v)	5-14 mm
Tloušťka obkladu (t_F)	5-10 mm
Maximální tloušťka upevňovaného předmětu (t_{fix})	12 mm
Obsah	50 x DuoSeal 6 x 38 50 x Speciální nerezový vrut 4,5 x 60 A2
Obal	Krabička
Balení	50 ks.
GTIN (EAN-Code)	4048962402711

Technický nákres

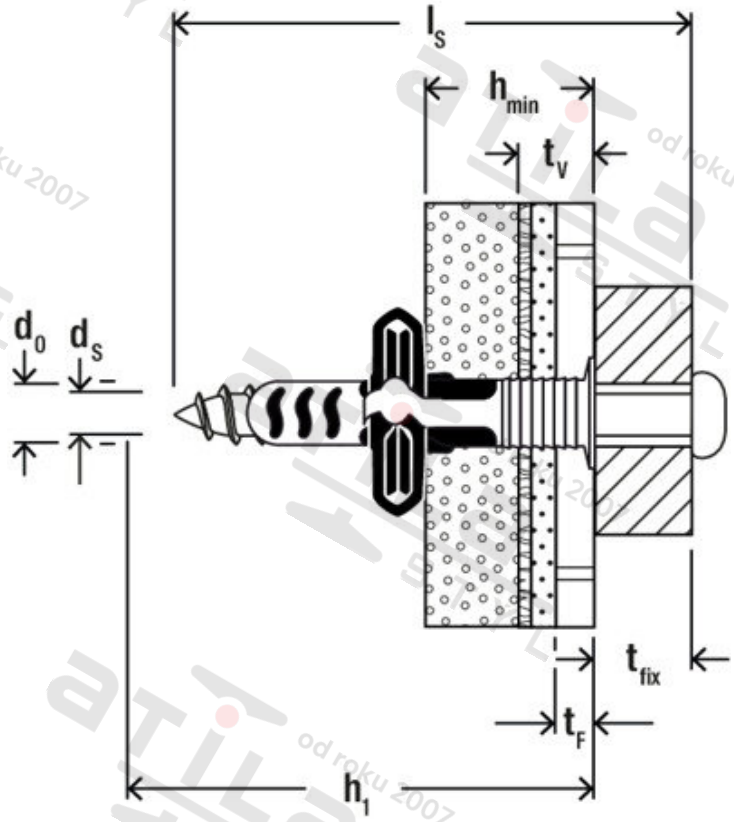

Zdroj obrázků: skupina podniků fischer