Hmoždinka do sádrokartonu DuoBlade

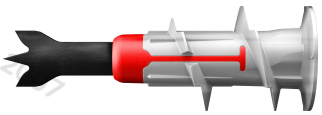

Technický list · Kód: **F545677** · EAN: 4048962323726
Řada: Hmoždinka do sádrokartonu DuoBlade

Technické údaje

Délka hmoždinky (l)	44 mm
Délka kotvy bez samovrtné špičky (l_1)	29 mm
Kotevní hloubka (h_{ef})	9,5 - 25 mm
Min. hloubka zašroubování ($l_{E,min}$)	28 mm
Vrut do dřeva (d_s)	4,0 - 5,0 mm
Max. zatížení v sádrovláknité desce 12,5 mm	34
Max. zatížení v sádrokartonu 12,5 mm	10
Max. zatížení v sádrokartonu 9,5 mm	8
Max. zatížení v sádrokartonu 2 x 12,5 mm	20
Obsah	40 ks DuoBlade
Obal	Krabička
Balení	40 ks.
GTIN (EAN-Code)	4048962323726

Technický nákres

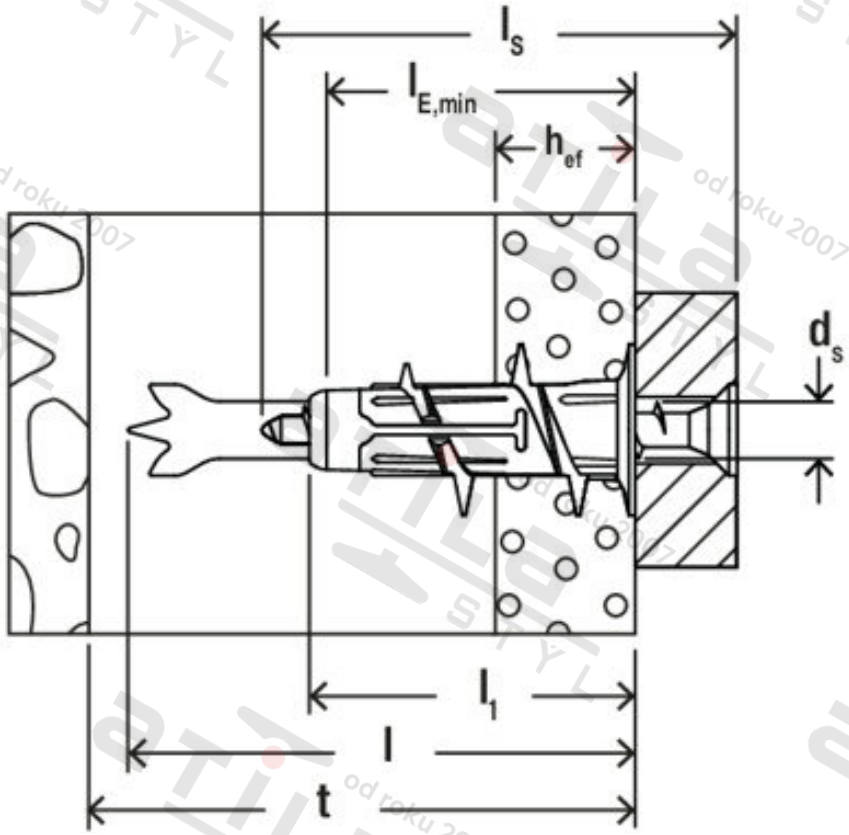

Zdroj obrázků: skupina podniků fischer