fischer DuoPower 14x70



Technický list · Kód: **F538254** · EAN: 4048962262216
Řada: DuoPower

Technické údaje

Jmenovitý průměr vrtáku (d_0)	14 mm
Min. hloubka vrtaného otvoru (h_1)	90 mm
Délka hmoždinky (l)	70 mm
Min. hloubka zašroubování ($l_{E,min}$)	82 mm
Vrut do dřeva (d_s)	10,0 - 12,0 mm
Max. zatížení v betonu	530
Max. zatížení ve zdivu z plných cihel	135
Max. zatížení ve svisle děrovaném zdivu	40
Max. zatížení v pórobetonu	35
Obsah	20 ks DuoPower 14x70
Balení	20 ks.
Obal	Krabička
GTIN (EAN-Code)	4048962262216

Technický nákres

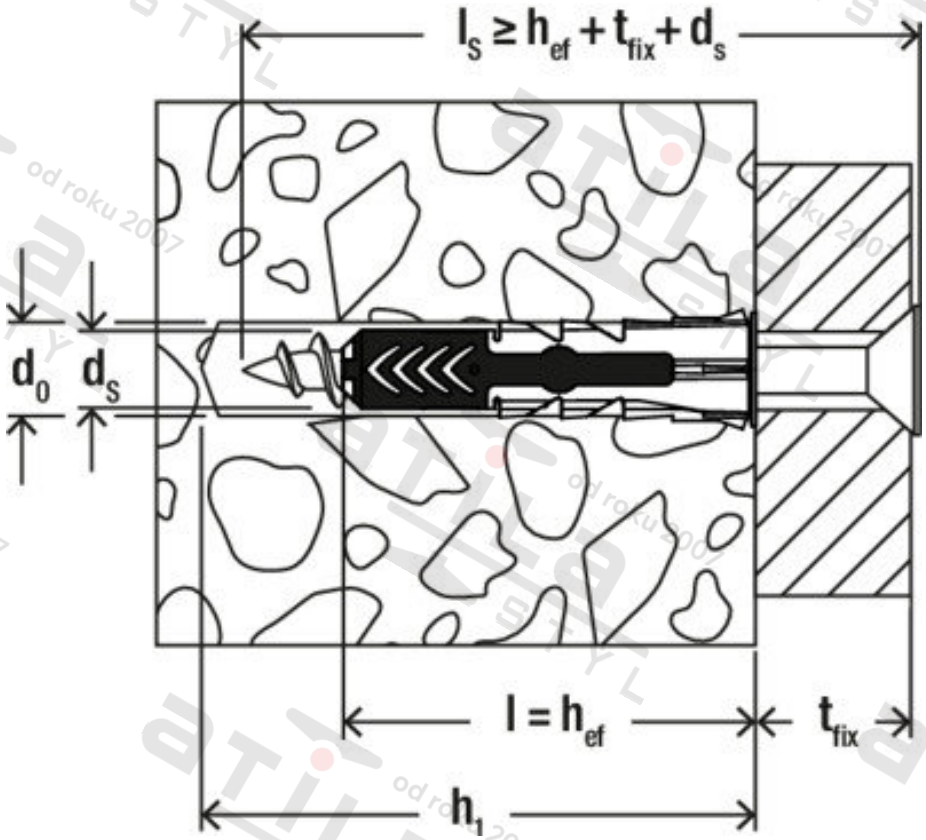

Zdroj obrázků: skupina podniků fischer