fischer DuoPower 12x60



Technický list · Kód: **F538253** · EAN: 4048962262209
Řada: DuoPower

Technické údaje

Jmenovitý průměr vrtáku (d_0)	12 mm
Min. hloubka vrtaného otvoru (h_1)	90 mm
Délka hmoždinky (l)	60 mm
Min. hloubka zašroubování ($l_{E,min}$)	70 mm
Vrut do dřeva (d_s)	8,0 - 10,0 mm
Max. zatížení v betonu	330
Max. zatížení ve zdivu z plných cihel	130
Max. zatížení ve svisle děrovaném zdivu	35
Max. zatížení v pórobetonu	24
Obsah	25 ks DuoPower 12x60
Balení	25 ks.
Obal	Krabička
GTIN (EAN-Code)	4048962262209

Technický nákres

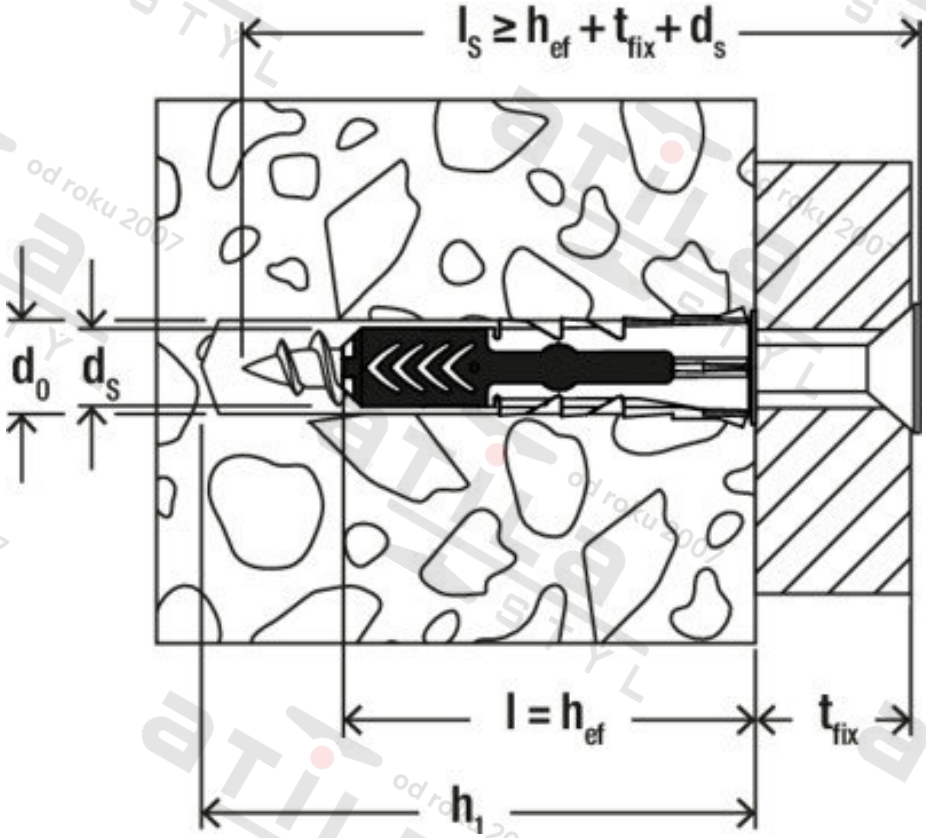

Zdroj obrázků: skupina podniků fischer