fischer DuoPower 8x65



Technický list · Kód: **F538251** · EAN: 4048962262186
Řada: DuoPower

Technické údaje

Jmenovitý průměr vrtáku (d_0)	8 mm
Min. hloubka vrtaného otvoru (h_1)	75 mm
Min. tloušťka desky (d_p)	25 mm
Délka hmoždinky (l)	65 mm
Min. hloubka zašroubování ($l_{E,min}$)	71 mm
Vrut do dřeva (d_s)	4,5 - 6,0 mm
Max. zatížení v betonu	230
Max. zatížení ve zdivu z plných cihel	69
Max. zatížení ve svisle děrovaném zdivu	40
Max. zatížení v pórobetonu	16
Obsah	50 ks DuoPower 8x65
Balení	50 ks.
Obal	Krabička
GTIN (EAN-Code)	4048962262186

Technický nákres

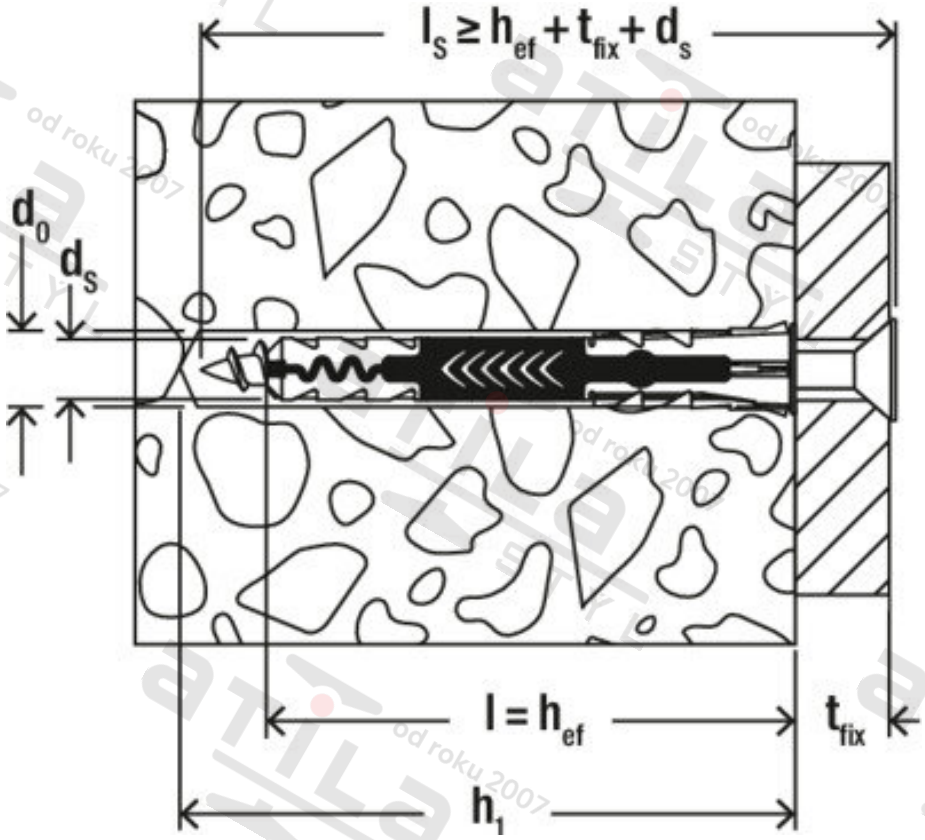

Údaje a obrázky: skupina podniků fischer

Zdroj obrázků: skupina podniků fischer