fischer DuoPower 6x50



Technický list · Kód: **F538250** · EAN: 4048962262179
Řada: DuoPower

Technické údaje

Jmenovitý průměr vrtáku (d_0)	6 mm
Min. hloubka vrtaného otvoru (h_1)	60 mm
Min. tloušťka desky (d_p)	12,5 mm
Délka hmoždinky (l)	50 mm
Min. hloubka zašroubování ($l_{E,min}$)	55 mm
Vrut do dřeva (d_s)	4,0 - 5,0 mm
Max. zatížení v betonu	165
Max. zatížení ve zdivu z plných cihel	55
Max. zatížení ve svisle děrovaném zdivu	17
Max. zatížení v pórobetonu	15
Max. zatížení v sádrokartonu 12,5 mm	15
Obsah	100 ks DuoPower 6x50
Balení	100 ks.
Obal	Krabička
GTIN (EAN-Code)	4048962262179

Technický nákres

Údaje a obrázky: skupina podniků fischer

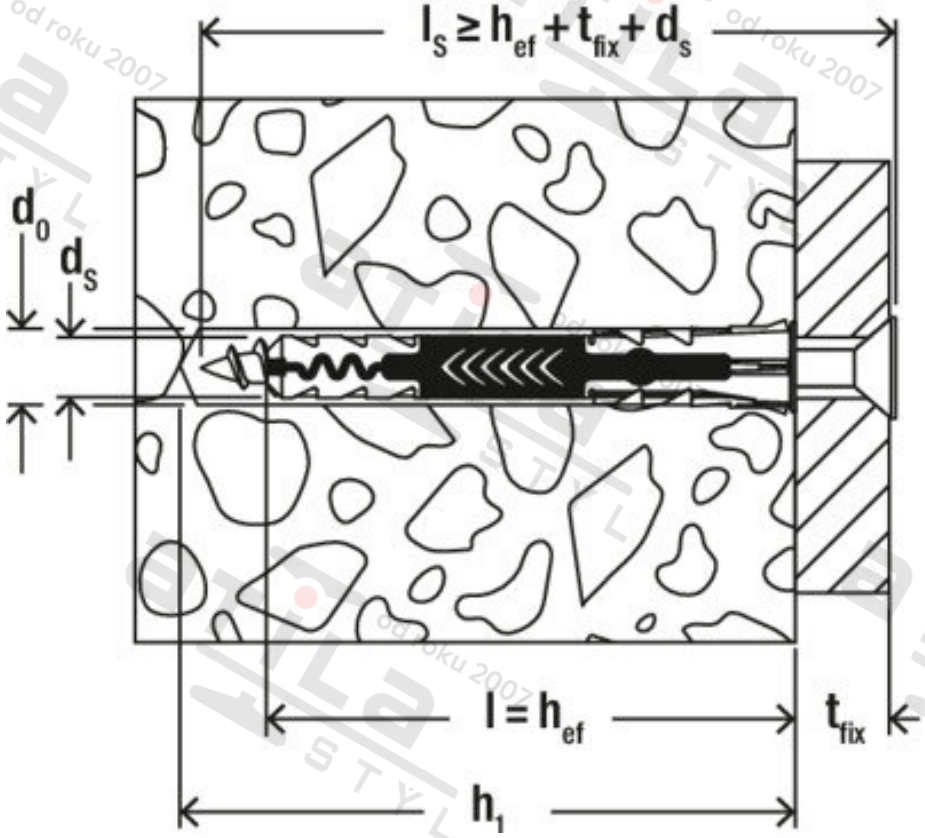

Zdroj obrázků: skupina podniků fischer