Závitová tyč fischer G M16x1000 4.8 hdg



Technický list · Kód: **F537696** · EAN: 4048962257502
Řada: Závitová tyč G

Technické údaje

Délka	1.000 mm
Závit (A)	M16
Balení	10 ks.
GTIN (EAN-Code)	4048962257502

Technický nákres

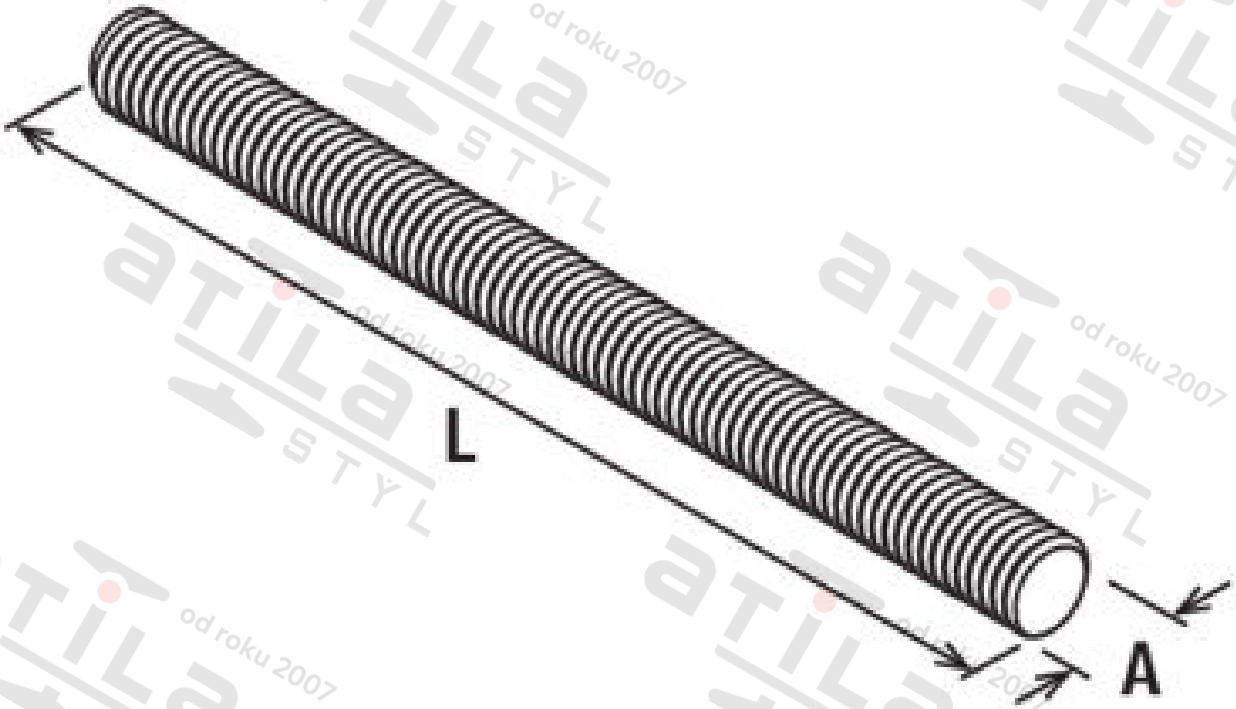

Zdroj obrázků: skupina podniků fischer