Závitová tyč fischer G M10x1000 4.8 hdg



Technický list · Kód: **F537694** · EAN: 4048962257489
Řada: Závitová tyč G

Technické údaje

Délka	1.000 mm
Závit (A)	M10
Balení	25 ks.
GTIN (EAN-Code)	4048962257489

Technický nákres

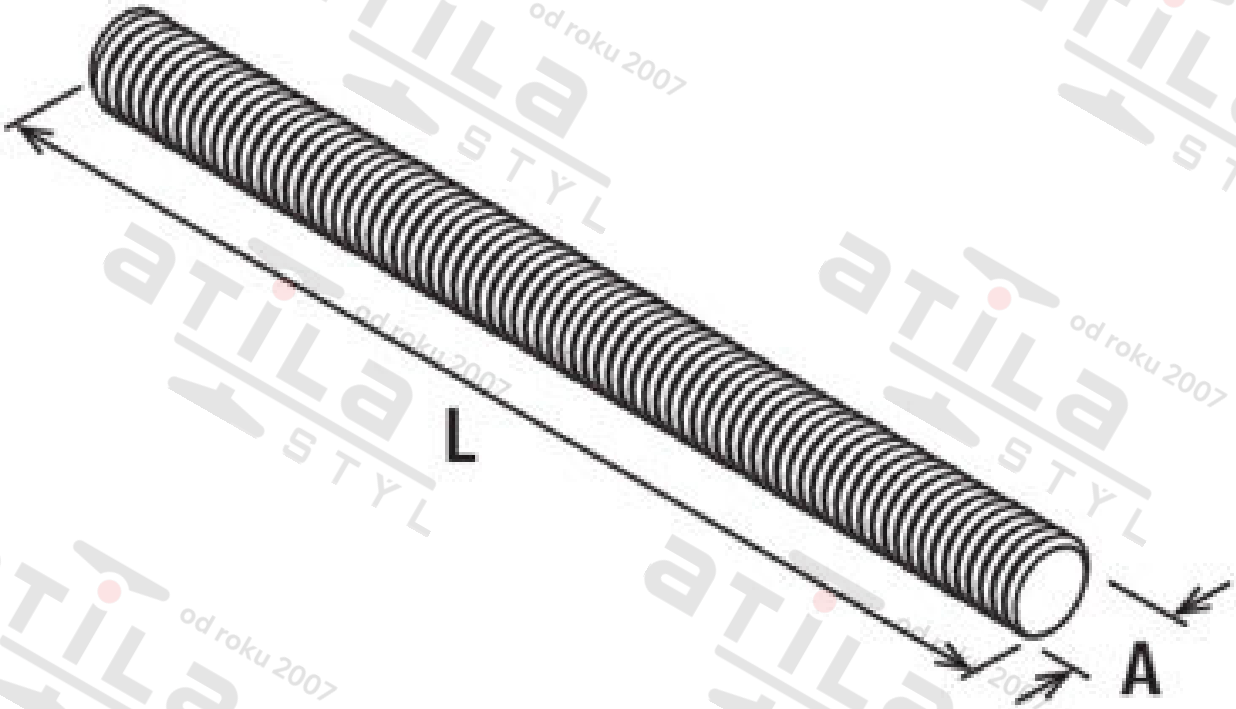

Zdroj obrázků: skupina podniků fischer