fischer DuoPower 10x50



Technický list · Kód: **F535456** · EAN: 4048962239867
Řada: DuoPower

Technické údaje

Jmenovitý průměr vrtáku (d_0)	10 mm
Min. hloubka vrtaného otvoru (h_1)	60 mm
Min. tloušťka desky (d_p)	12,5 mm
Délka hmoždinky (l)	50 mm
Min. hloubka zašroubování ($l_{E,min}$)	58 mm
Vrut do dřeva (d_s)	6,0 - 8,0 mm
Max. zatížení v betonu	215
Max. zatížení ve zdivu z plných cihel	120
Max. zatížení ve svisle děrovaném zdivu	25
Max. zatížení v pórobetonu	20
Max. zatížení v sádrokartonu 12,5 mm	15
Obsah	50 ks DuoPower 10x50
Balení	50 ks.
Obal	Krabička
GTIN (EAN-Code)	4048962239867

Technický nákres

Údaje a obrázky: skupina podniků fischer

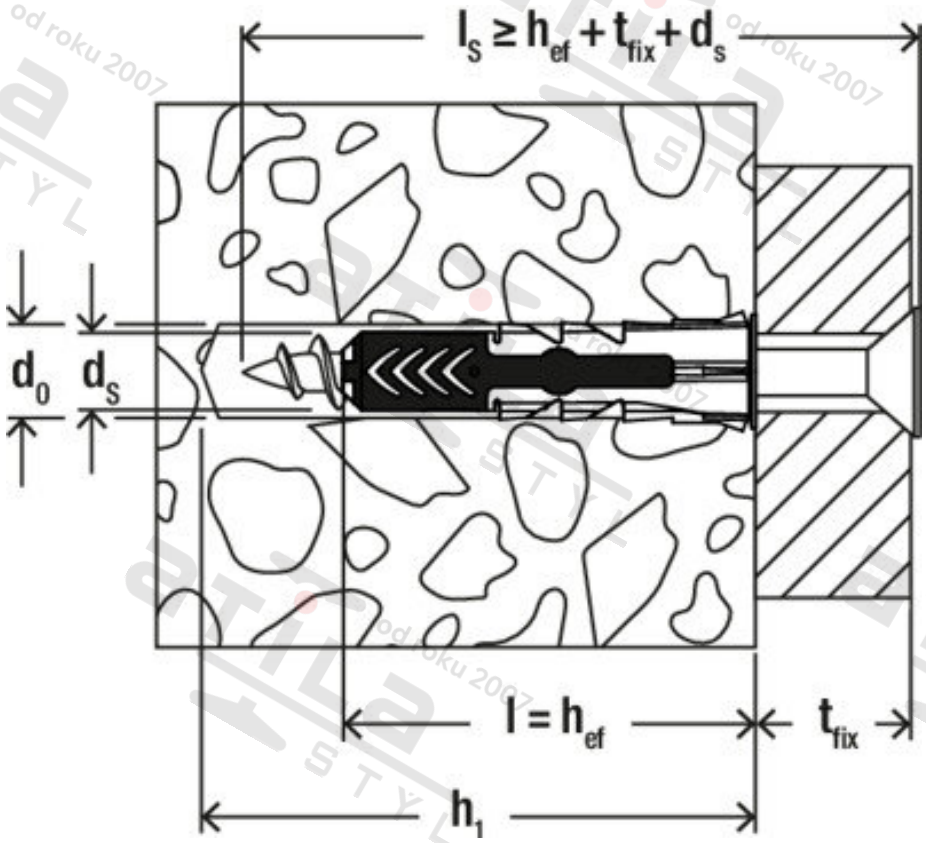

Zdroj obrázků: skupina podniků fischer