fischer DuoPower 8x40

Technický list · Kód: **F535455** · EAN: 4048962239850
Řada: DuoPower



Technické údaje

Jmenovitý průměr vrtáku (d_0)	8 mm
Min. hloubka vrtaného otvoru (h_1)	50 mm
Min. tloušťka desky (d_p)	12,5 mm
Délka hmoždinky (l)	40 mm
Min. hloubka zašroubování ($l_{E,min}$)	46 mm
Vrut do dřeva (d_s)	4,5 - 6,0 mm
Max. zatížení v betonu	110
Max. zatížení ve zdivu z plných cihel	62
Max. zatížení ve svisle děrovaném zdivu	25
Max. zatížení v pórobetonu	10
Max. zatížení v sádrokartonu 12,5 mm	15
Obsah	100 ks DuoPower 8x40
Balení	100 ks.
Obal	Krabička
GTIN (EAN-Code)	4048962239850

Technický nákres

Údaje a obrázky: skupina podniků fischer

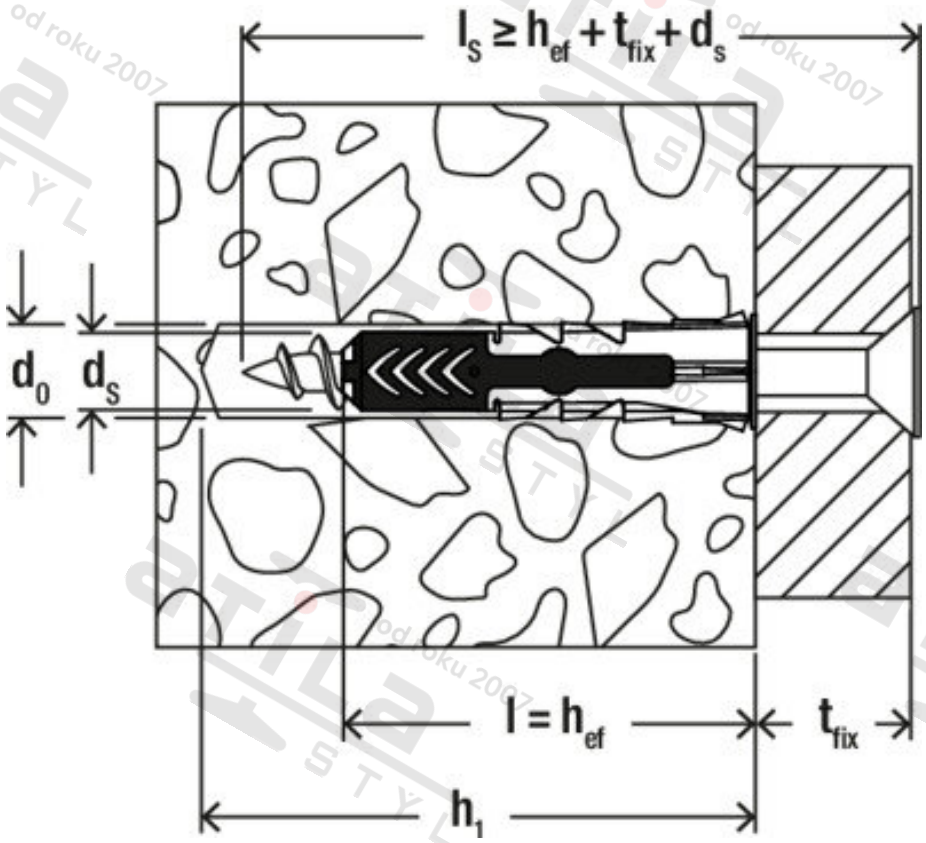

Zdroj obrázků: skupina podniků fischer