fischer DuoPower 6x30

Technický list · Kód: **F535453** · EAN: 4048962239836
Řada: DuoPower



Technické údaje

Jmenovitý průměr vrtáku (d_0)	6 mm
Min. hloubka vrtaného otvoru (h_1)	40 mm
Min. tloušťka desky (d_p)	12,5 mm
Délka hmoždinky (l)	30 mm
Min. hloubka zašroubování ($l_{E,min}$)	35 mm
Vrut do dřeva (d_s)	4,0 - 5,0 mm
Max. zatížení v betonu	95
Max. zatížení ve zdivu z plných cihel	50
Max. zatížení ve svisle děrovaném zdivu	15
Max. zatížení v pórobetonu	10
Max. zatížení v sádrokartonu 12,5 mm	15
Obsah	100 ks DuoPower 6x30
Balení	100 ks.
Obal	Krabička
GTIN (EAN-Code)	4048962239836

Technický nákres

Údaje a obrázky: skupina podniků fischer

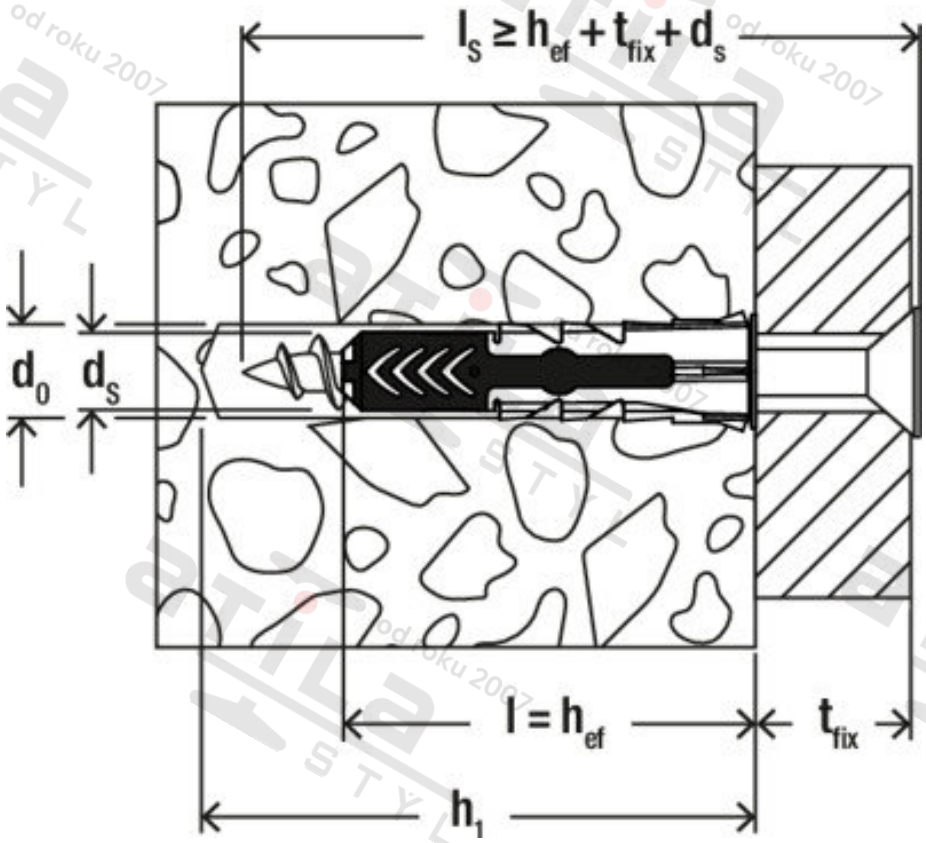

Zdroj obrázků: skupina podniků fischer