fischer DuoPower 5x25

Technický list · Kód: **F535452** · EAN: 4048962239829
Řada: DuoPower



Technické údaje

Jmenovitý průměr vrtáku (d_0)	5 mm
Min. hloubka vrtaného otvoru (h_1)	35 mm
Min. tloušťka desky (d_p)	12,5 mm
Délka hmoždinky (l)	25 mm
Min. hloubka zašroubování ($l_{E,min}$)	29 mm
Vrut do dřeva (d_s)	3,0 - 4,0 mm
Max. zatížení v betonu	40
Max. zatížení ve zdivu z plných cihel	30
Max. zatížení ve svisle děrovaném zdivu	13
Max. zatížení v pórobetonu	5
Max. zatížení v sádrokartonu 12,5 mm	12
Obsah	100 ks DuoPower 5x25
Balení	100 ks.
Obal	Krabička
GTIN (EAN-Code)	4048962239829

Technický nákres

Údaje a obrázky: skupina podniků fischer

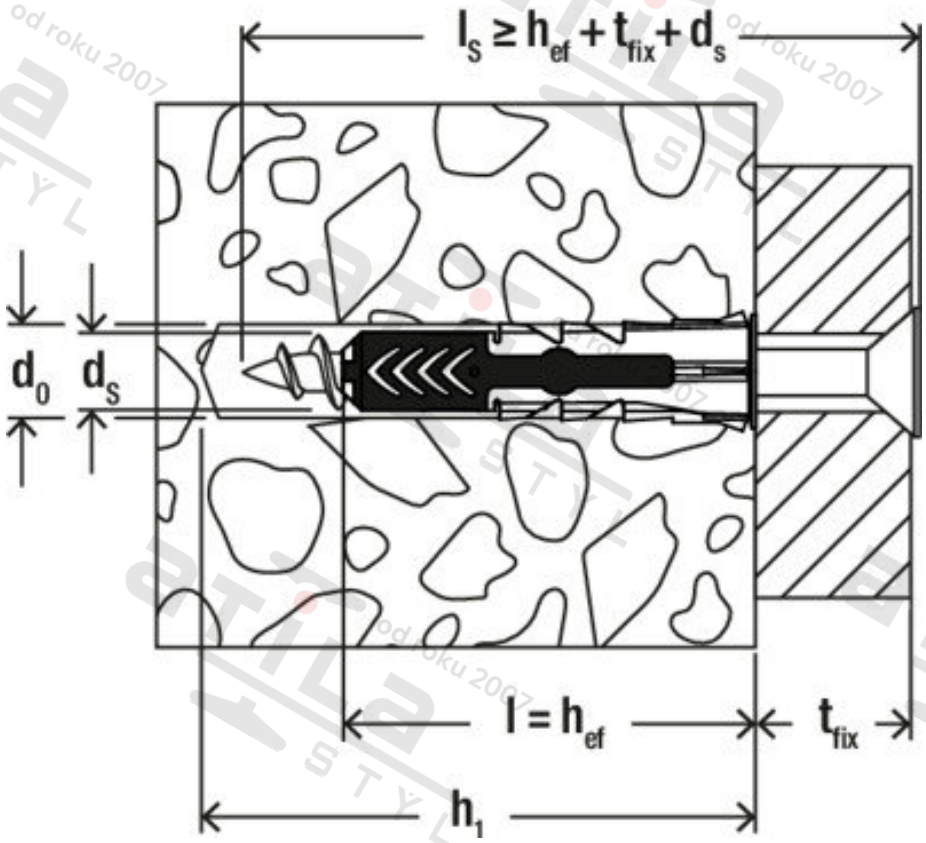

Zdroj obrázků: skupina podniků fischer