fischer hmoždinka pro sádrokarton GK GreenLine S

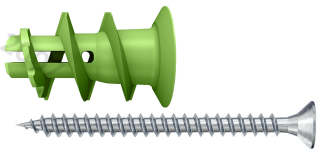

Technický list · Kód: **F524869** · EAN: 4048962199925
Řada: Hmoždinka pro sádrokarton GK Green

Technické údaje

Délka hmoždinky (l)	22 mm
Min. tloušťka k první nosné vrstvě (t)	25 mm
Rozměr šroubu (d_s x l_s)	4,5 x 35 mm
Max. zatížení v sádrokartonu 12,5 mm	8
Max. zatížení v sádrokartonu 9,5 mm	7
Obal	Krabička
Balení	45 ks.
GTIN (EAN-Code)	4048962199925

Technický nákres

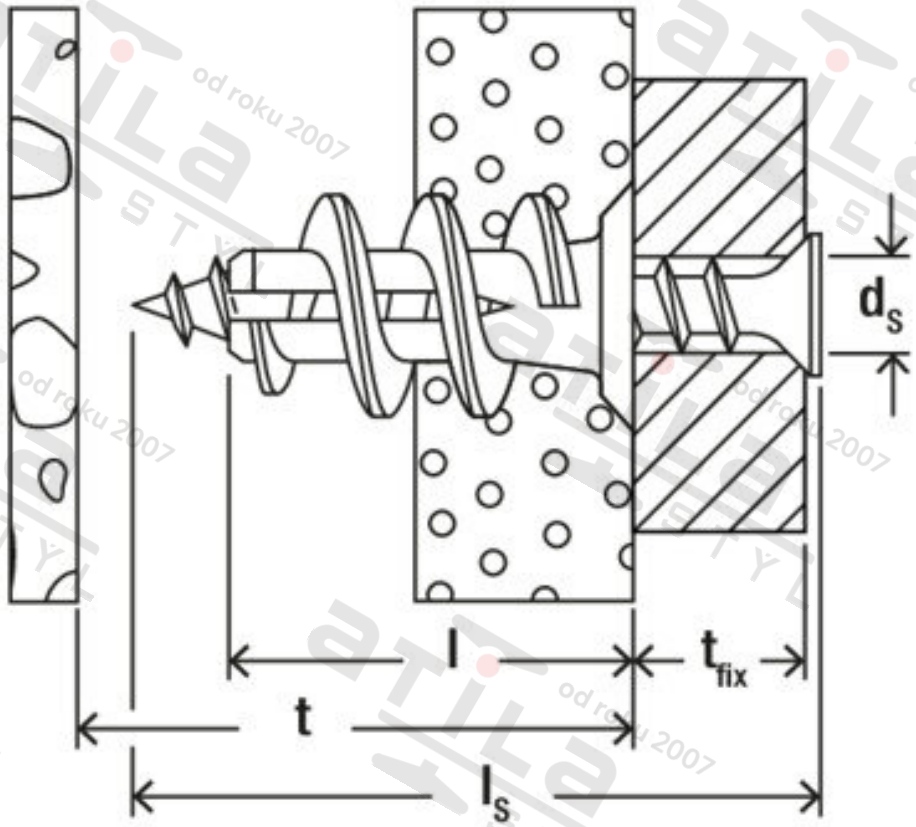

Zdroj obrázků: skupina podniků fischer