fischer hmoždinka pro sádrokarton GK GreenLine

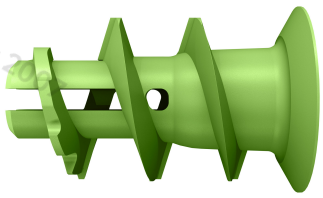

Technický list · Kód: **F524868** · EAN: 4048962199918
Řada: Hmoždinka pro sádrokarton GK Green

Technické údaje

Délka hmoždinky (l)	22 mm
Rozměr šroubu (d_s x l_s)	4,0 - 5,0 x l_s mm
Max. zatížení v sádrokartonu 12,5 mm	8
Max. zatížení v sádrokartonu 9,5 mm	7
Obal	Krabička
Balení	90 ks.
GTIN (EAN-Code)	4048962199918

Technický nákres

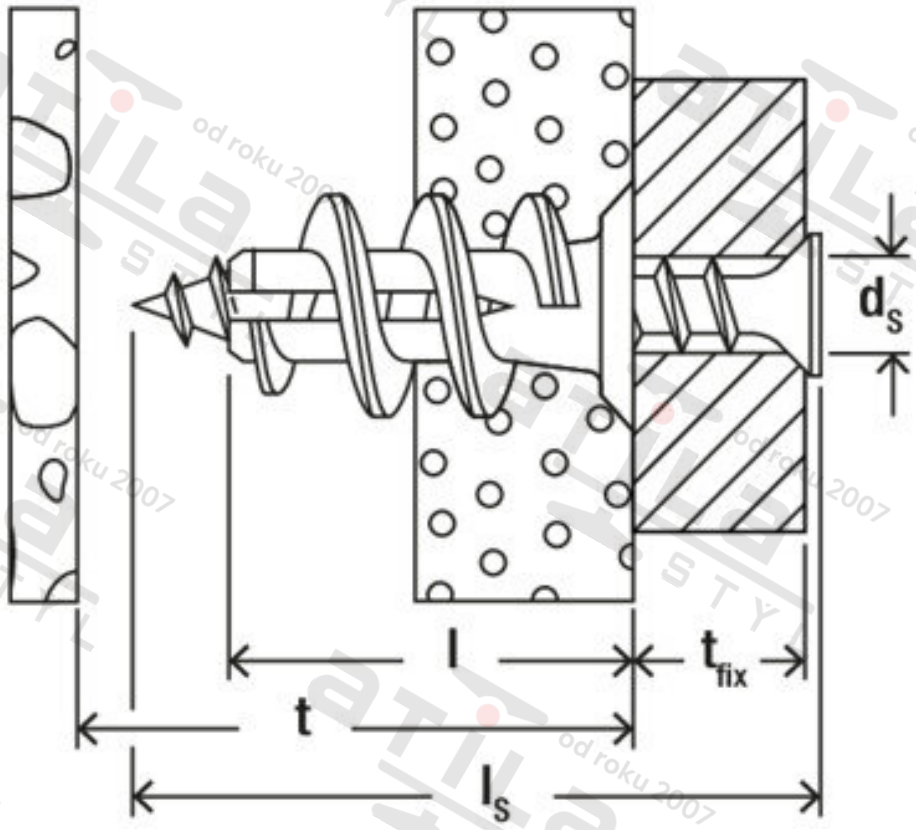

Zdroj obrázků: skupina podniků fischer