fischer závitová tyč G 16



Technický list · Kód: **F20958** · EAN: 4006209209585
Řada: Závitová tyč G

Technické údaje

Délka	1.000 mm
Závit (A)	M16
Balení	10 ks.
GTIN (EAN-Code)	4006209209585

Technický nákres

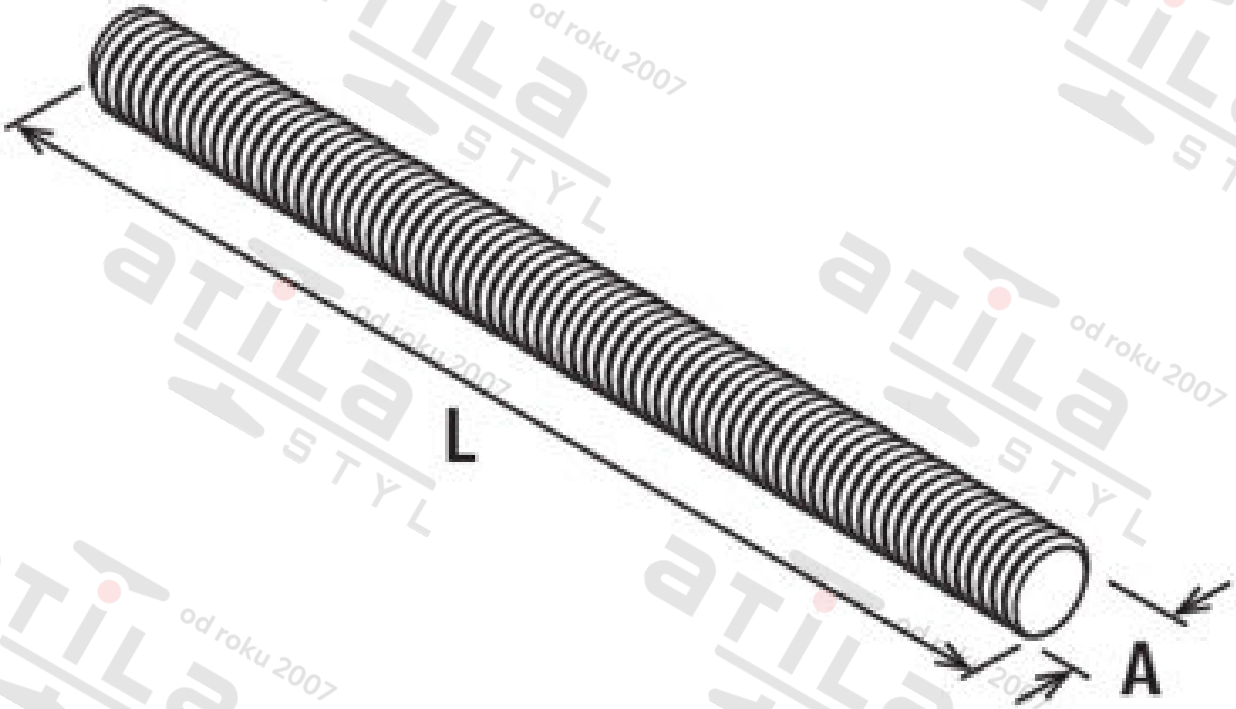

Zdroj obrázků: skupina podniků fischer