# fischer závitová tyč G 12



Technický list · Kód: **F20957** · EAN: 4006209209578
Řada: Závitová tyč G

## Technické údaje

| | |
|---|---|
| Délka | 1.000 mm |
| Závit (A) | M12 |
| Balení | 20 ks. |
| GTIN (EAN-Code) | 4006209209578 |

## Technický nákres

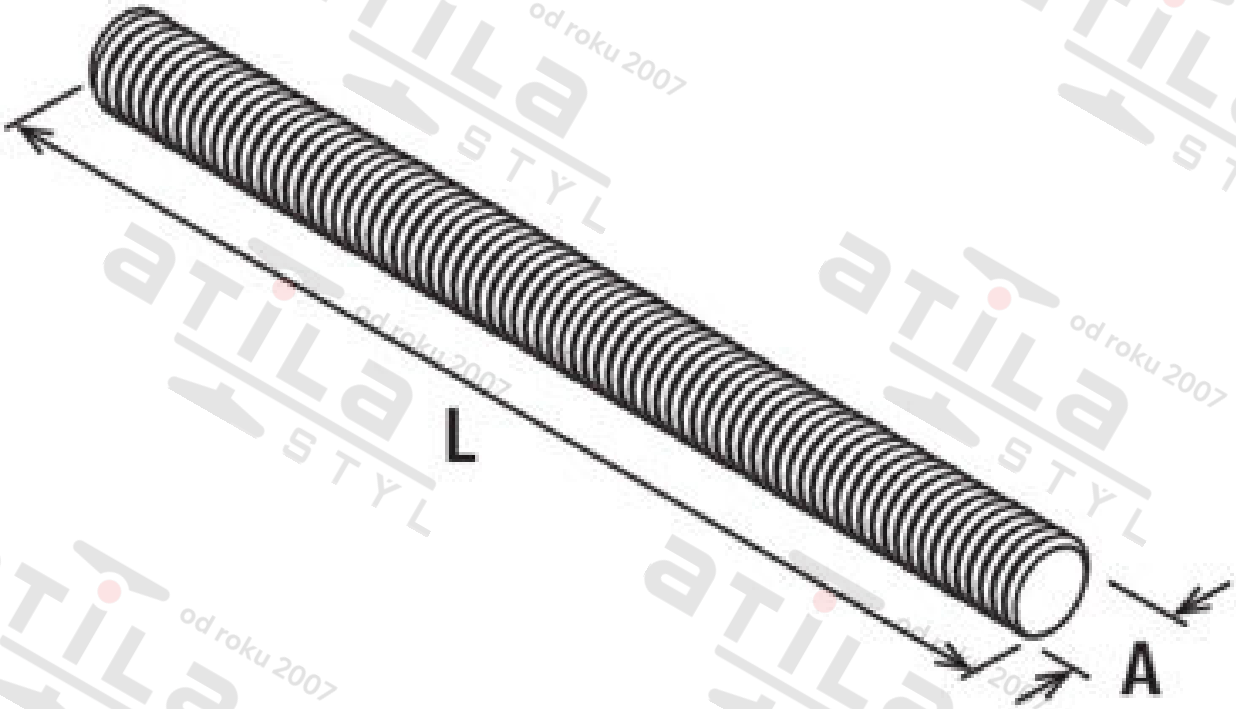


Zdroj obrázků: skupina podniků fischer