TermoZ CS II 8 DT 110 V

Šroubovací hmoždinka s prostorově tvarovaným širokým talířem k upevnění tepelně izolačních desek v rámci ETICS



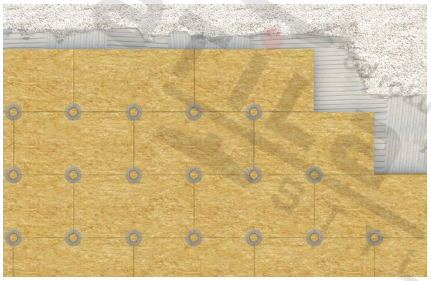

Pro montáž v MW

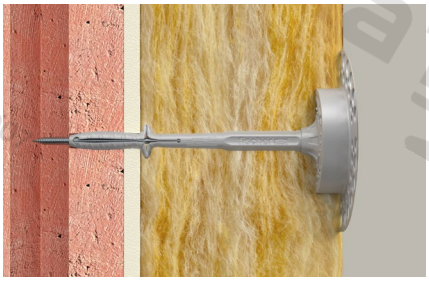

Upevnění izolačních desek z MW

Použití

- Upevnění izolačních desek z MW na beton a zdivo v rámci ETICS
- Hmoždinka je určena pro jednokrokovou montáž pomocí přípravku CS
- Upevnění izolačních desek z MW s hodnotami TR 10 a nižší v rámci ETICS pro novostavby i pro rekonstrukce.
- Nedílnou součástí montáže je použití fasádních zátek z minerální vlny dodávaných zvlášť.

Výhody

- Vysoké výtažné síly díky materiálově kombinovanému šroubu (ocel + vyztužený plast)
- Použitím prostorově tvarovaného širokého talíře v izolantu MW je možno použít méně hmoždinek na m^2 než u standardního talíře Ø 60 mm (výpočet je možno provést v kalkulátoru dle ČSN 732902).
- Nízký bodový prostup tepla 0,001 χ [W/K]
- Aktivace hmoždinky v jednom kroku
- Jednoduchá a rychlá montáž bez poletujících nečistot
- Spolehlivá montáž i v případě rekonstrukcí starých budov
- Vyšší odolnost proti protažení vede k nižšímu konečnému počtu hmoždinek



Certifikáty

ETA-14/0372

Stavební materiály

- Stavební materiály kategorií A, B, C, D, E
- Beton
- Zdivo z plných pálených i vápeno-pískových cihel
- Beton s lehčeným kamenivem
- Moniérky
- Svisle děrované zdivo
- Děrované vápeno-pískové cihly
- Dutinové tvárnice z lehčeného betonu
- Pórobeton

Postup montáže

- Hmoždinka se vloží do vyvrtaného otvoru a šroub se zašroubuje.
- Pro montáž je nezbytný přípravek CS.
- Hmoždinka je správně namontovaná, jakmile je rozšířený okraj talířku v rovině s povrchem izolantu.
- Montáž je dokončena po zakrytí hmoždinky fasádní zátkou z MW.

Postup montáže

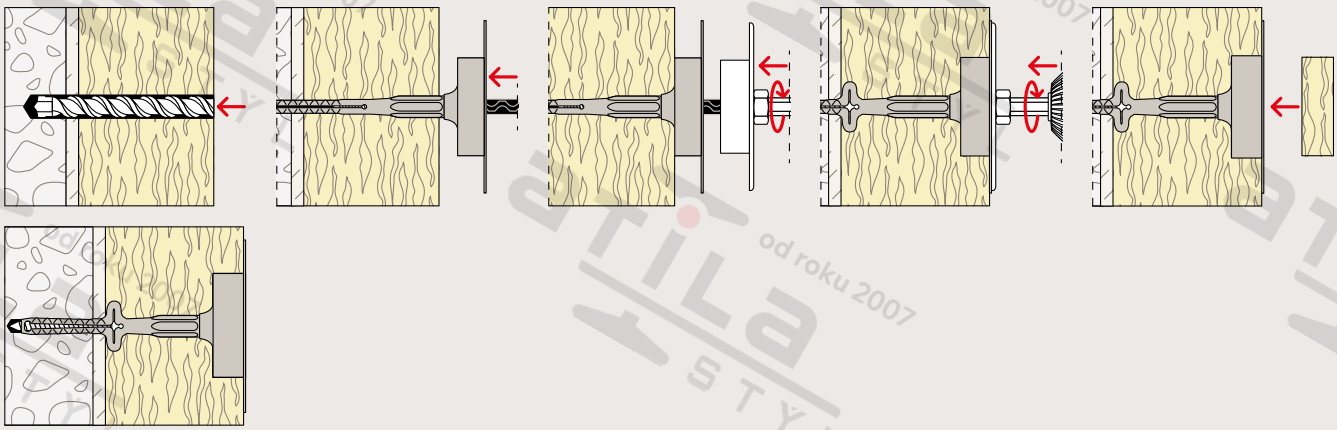

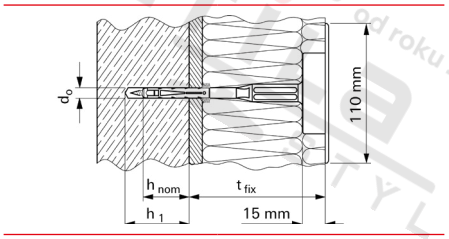

Technická data

TermoZ CS 8 DT 110 V a TermoZ CS II 8 DT 110 V



TermoZ CS 8 II DT 110 V



TermoZ CS 8 DT 110 V

Typ	Obj.č.	Certifikát ETA	Průměr vrtání d_0 [mm]	Délka hmoždinky l [mm]	Účinná kotevní hloubka mimo mat. kat. "E" h_{ef} [mm]	Min. hloubka vrtání při montáži h_1 [mm]	Max. tloušťka izolace včetně lepidla bez staré omítky t_{fix} [mm]	Šroubovací nástavec	Balení [ks]
TermoZ CS 8/115 DT 110 V	**559410**	●	8	128	35	65	80	T30/26	100
TermoZ CS II 8/135 DT 110 V	**559411**	●	8	145	25	55	100	T30/26	100
TermoZ CS II 8/155 DT 110 V	**559412**	●	8	165	25	55	110	T30/26	100
TermoZ CS II 8/175 DT 110 V	**559413**	●	8	185	25	55	140	T30/26	100
TermoZ CS II 8/195 DT 110 V	**559414**	●	8	205	25	55	160	T30/26	100
TermoZ CS II 8/215 DT 110 V	**559415**	●	8	225	25	55	180	T30/26	50
TermoZ CS II 8/235 DT 110 V	**559416**	●	8	245	25	55	200	T30/26	50
TermoZ CS II 8/255 DT 110 V	**559417**	●	8	265	25	55	220	T30/26	50
TermoZ CS 8/275 DT 110 V	**559418**	●	8	288	35	65	240	T25/98,5	50
TermoZ CS 8/295 DT 110 V	**559419**	●	8	308	35	65	260	T25/98,5	50
TermoZ CS 8/315 DT 110 V	**559420**	●	8	328	35	65	280	T25/178,5	50
TermoZ CS 8/335 DT 110 V	**559421**	●	8	348	35	65	300	T25/178,5	50
TermoZ CS 8/355 DT 110 V	**559422**	●	8	368	35	65	320	T25/178,5	50
TermoZ CS 8/375 DT 110 V	**559423**	●	8	388	35	65	340	T25/178,5	50

Příslušenství

TermoZ CS II 8 DT 110 V


Fasádní zátka MW 65


CS (šestihranná stopka)


CS (stopka SDS plus)


Náhradní Bity

Typ	Obj.č.	Ø zátky / talíře [mm]	Obsah	Pro	Balení [ks]
Fasádní zátka MW 65	**525654**	65	–	–	100
Montážní přípravek CS (šestihranná stopka)	**532618** *	–	včetně nástavce Bit T 30	–	1
Montážní přípravek CS (stopka SDS plus)	**532619** *	–	včetně nástavce Bit T 30	–	1
Náhradní Bit T30 CS 26 mm (pro TermoZ CS II 8 délky 95-255)	**533761**	–	–	Montážní přípravek CS	1
Náhradní Bit T25 CS 98,5 mm (pro TermoZ CS II 8 délky 275-295)	**533762**	–	–	Montážní přípravek CS	1
Náhradní Bit T25 CS 178,5 mm (pro TermoZ CS II 8 délky 315-375)	**533763**	–	–	Montážní přípravek CS	1

* Montážní přípravek není součástí dodávky hmoždinek. Je nutné ho objednat samostatně.

Zatížení

TermoZ CS 8 DT 110 V / TermoZ CS II 8 DT 110 V

Garantovaná zatížení jedné hmoždinky[1) 2)] při vícenásobném upevnění tepelně izolačních desek.
Při návrhu je nutné respektovat certifikát ETA-14/0372 v celé jeho šíři.

						Beton a zdivo		
Typ TermoZ CS 8 DT 110 V / TermoZ CS II 8 DT 110 V	Hustota zdiva ρ [kg/dm³]	Min. pevnost v tlaku f_b [N/mm²]	Účinná kotevní hloubka $h_{ef} \geq$ [mm]	Hloubka otvoru[3)] $h_{1,Flush}$ / $h_{1,CSK}$ [mm]	Min. tloušťka podkladu h_{min} [mm]	Garantované zatížení[1)] N_{perm} [kN]	Min. rozteč[4)] s_{min} [mm]	Min. vzdálenost k okraji[4)] c_{min} [mm]
Beton	-	≥ C12/15	25	40 / 55	100	0.50	100	100
	-	≤ C50/60	25	40 / 55	100	0.50	100	100
Moniérka	-	≥ C20/25	25	40 / 55	≥ 40	0.50	100	100
Zdivo z plných cihel podle DIN EN 771-1:2015, Mz	≥ 1.8	20	25	40 / 55	100	0.50	100	100
Zdivo z plných vápeno-pískových cihel DIN EN 771-2:2015, KS	≥ 1.4	20	25	40 / 55	100	0.50	100	100
	≥ 1.4	12	25	40 / 55	100	0.50	100	100
Plné tvárnice z lehčeného betonu podle DIN EN 771-3:2015, Vbl	≥ 1.4	8	25	40 / 55	100	0.40	100	100
Plné tvárnice z betonu podle DIN EN 771-3:2015, Vbn	≥ 2.0	20	25	40 / 55	100	0.50	100	100
	≥ 2.0	12	25	40 / 55	100	0.50	100	100
Svisle děrované pálené cihly podle DIN EN 771-1:2015, HLz	≥ 0.9	12	25	40 / 55	100	0.22	100	100
	≥ 0.9	12	25	40[5)] / 55[5)]	100	0.33	100	100
	≥ 1.6	48	25	40 / 55	100	0.50	100	100
	≥ 1.6	48	25	40[5)] / 55[5)]	100	0.50	100	100
Dutinové vápeno-pískové cihly podle DIN EN 771-2:2015, KSL	≥ 1.4	12	25	40 / 55	100	0.50	100	100
Dutinové tvárnice z lehčeného betonu podle DIN EN 771-3:2015 Hbl	≥ 0.9	4	25	40 / 55	100	0.17	100	100
Dutinové tvárnice z betonu podle DIN EN 771-3:2015 Hbn	≥ 1.2	10	25	40 / 55	100	0.50	100	100
	≥ 1.2	8	25	40 / 55	100	0.50	100	100
	≥ 1.2	6	25	40 / 55	100	0.37	100	100
	≥ 1.2	4	25	40 / 55	100	0.25	100	100
Beton s lehčeným kamenivem podle DIN EN 1520:2011-6, LAC	≥ 0.9	4	25	40 / 55	100	0.32	100	100
	≥ 0.9	6	25	40 / 55	100	0.50	100	100
Pórobetonové tvárnice podle DIN EN 771-4:2015	≥ 0.5	4	45	40[5)] / 55[5)]	100	0.22	100	100
	≥ 0.5	4	45	60[5)] / 75[5)]	100	0.37	100	100

[1)] Plastová kotva k upevnění tepelně izolačních desek v rámci ETICS je určená k přenesení pouze tahového zatížení. V hodnotách garantovaného zatížení je zohledněn součinitel spolehlivosti pro materiál a součinitel bezpečnosti pro zatížení - jak je předepsáno v certifikátu.
[2)] Uvedené hodnoty zatížení platí při montáži a použití hmoždinky v suchém podkladu při teplotním zatížení do +24 °C (resp. krátkodobě do +40 °C).
[3)] Nezbytná hloubka vrtaného otvoru k nejhlubšímu bodu při montáži. Způsob vrtání: příklepové. Bližší informace hledejte v ETA certifikátu.
[4)] Nejmenší přípustné rozteče a vzdálenosti k okraji v souladu s ETA.
[5)] Rotační vrtání.